IMP PUMPS Циркуляционный насос NMT MAX II S 100/120 F450 PN6

Циркуляционные фланцевые насосы · Артикул 979528228 · Серия NMT MAX

1. Обзор

NMT MAX II S 100/120 F450 PN6 — высокоэффективный циркуляционный насос (индекс энергоэффективности EEI≤0,20:
, предназначенный для систем отопления и вентиляции.
Насос оснащён двигателем с постоянными магнитами, а скорость его работы регулируется встроенным частотным преобразователем.
Насос серийно комплектуется S-модулем, который обеспечивает следующие функции:
дистанционное включение и выключение насоса;
передачу информации о состоянии насоса.
Управление насосом осуществляется с помощью трёх кнопок на графическом дисплее, который отображает:
режим работы;

Основные данные

Присоединительный размер	DN100 PN6
Максимальная мощность, Вт	1550
Максимальный напор, м	12,6
Максимальная производительность, м3/ч	72,2
Максимальная производительность, л/мин	1203
Гарантия, мес	24

2. Гидравлические характеристики

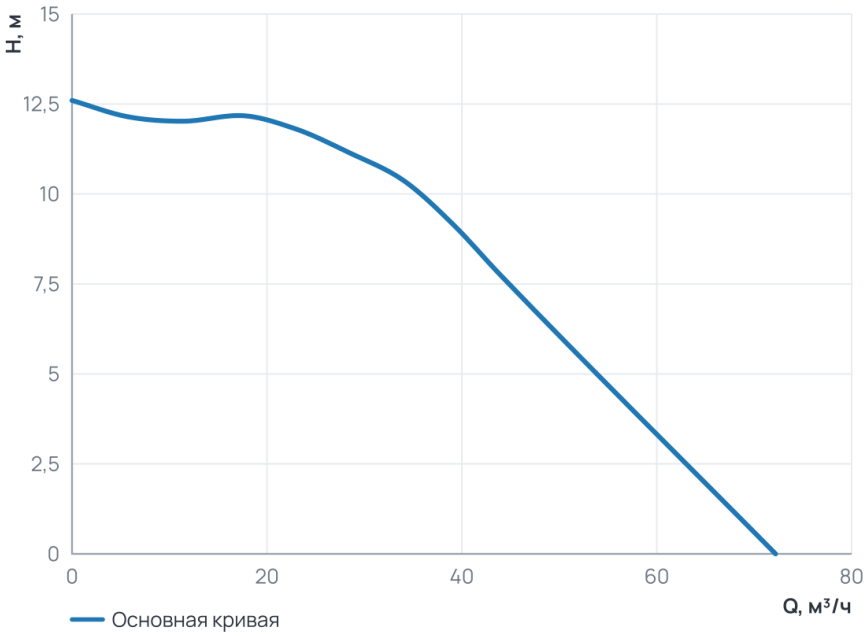

Рабочий диапазон

Подача Q	0 … 72,2 м³/ч
Напор H	0 … 12,6 м

3. Технические данные

Общие сведения

Тип	Насос	Серия	NMT MAX
Сдвоенный	Нет	Назначение	Отопление и ГВС
Гарантия, мес	24	Уровень шума, дБ	≤43
Ответные соединения	нет		

Гидравлические данные

Максимальный напор, м	12,6	Максимальное давление в системе, бар	10
Максимальная производительность, м3/ч	72,2	Максимальная производительность, л/мин	1203

Перекачиваемая среда

Температура окружающей среды, °C	0...+40	Максимальное содержание этиленгликоля, %	40
Максимальная температура перекачиваемой жидкости, °C	-10...+110		

Материалы

Материал вала	AISI 420	Материал корпуса	Чугун
Материал подшипника	Графит	Материал обмотки статора	Медь
Материал рабочего колеса	Пластик PES GF 30		

Монтаж и присоединение

Вес, кг	33,75	Присоединение	Фланцевое
Монтажная длина, мм	450	Присоединительный размер	DN100 PN6
Диаметр условного прохода, мм	100		

Электродвигатель

Частота, Гц	50/60	Степень защиты	IP44
Номинальный ток, А	6,6	Обороты макс., об/мин	3600
Параметры электросети	1~230 В, 50/60 Гц	Максимальная мощность, Вт	1550
Индекс энергоэффективности EEI	≤ 0,20	Частотное регулирование двигателя	Да

4. Габаритные размеры

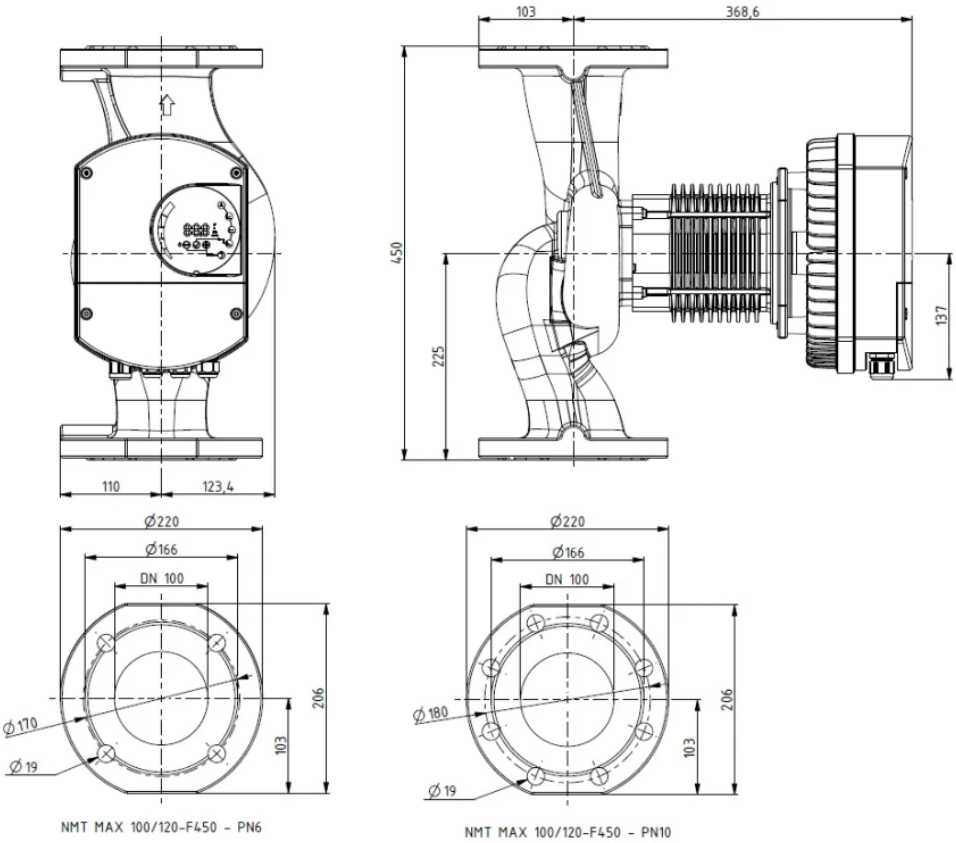

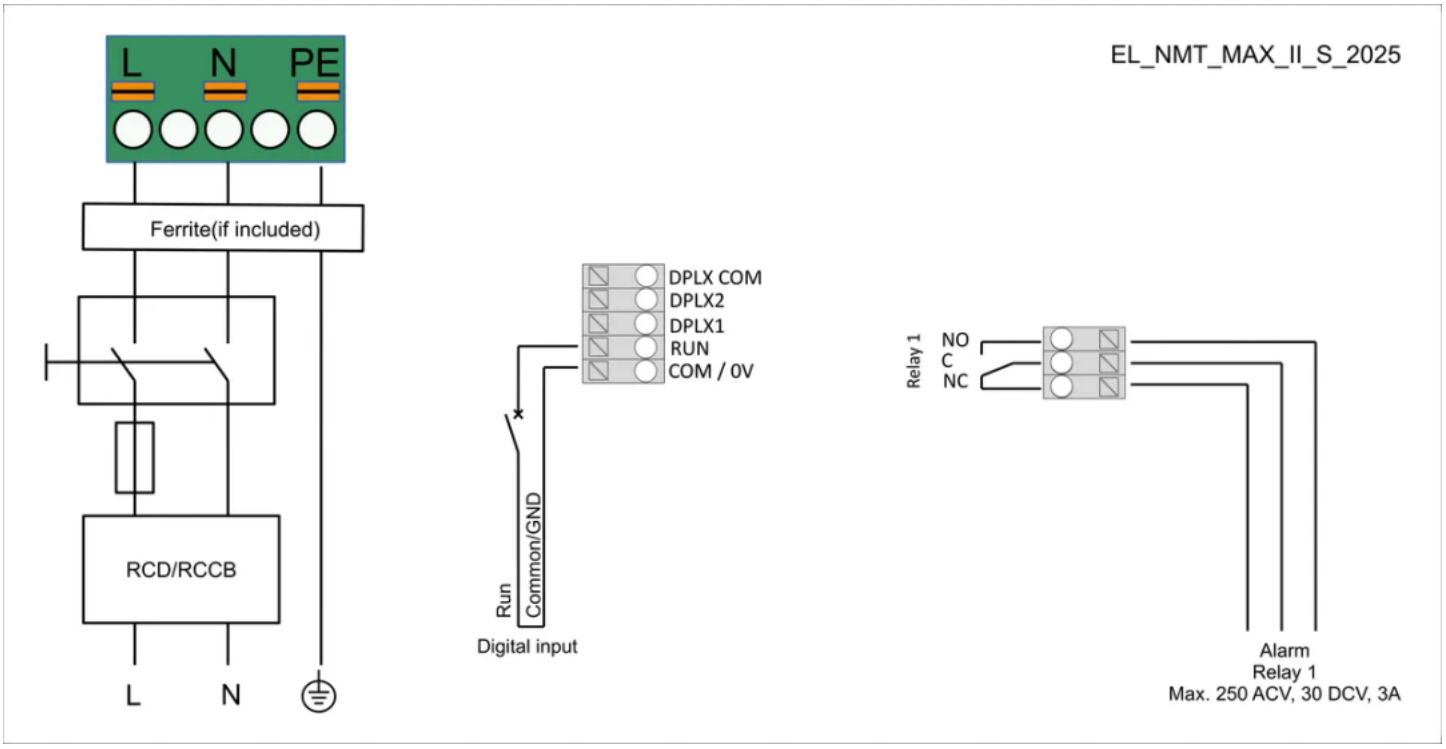

5. Данные для заказа

Наименование	Циркуляционный насос NMT MAX II S 100/120 F450 PN6
Артикул	979528228
Производитель (марка)	IMP PUMPS
Серия	NMT MAX
Вид оборудования	Циркуляционные фланцевые насосы
Вес, кг	33,75
Гарантия, мес	24

6. Документация

Инструкции и паспорта

- Руководство по установке и эксплуатации NMT MAX II
- Дополнительные инструкции для NMT MAX II, NMT SMART II (модуль C)

Разрешительные документы

- Сертификат ISO 9001:2015
- Декларация о соответствии RoHS и REACH

Гарантия

- Гарантийное заявление

3D и CAD-модели

- 3D-модель STEP NMT MAX II S 100/120 F450 PN6
- Чертёж DXF NMT MAX II S 100/120 F450 PN6
- BIM-модель Revit NMT MAX II

Прочее

- Габаритный чертёж NMT MAX II S 100/120 F450 PN6

Документы прилагаются к товару — в карточке товара и в архиве документов для тендера.